Instrukcje użytkowania

HOME DELUXE
WIR MACHEN DEIN ZUHAUSE

Prysznic podłogowy CALIA



Oryginalna instrukcja obsługi

Zaprojektowany w Niemczech

WAŻNE:
ZACHOWAĆ DO WYKORZYSTANIA W PRZYSZŁOŚCI.
PRZECZYTAJ UWAŻNIE!

Spis treści

1. Informacje ogólne ... 3
1.1. Przegląd produktów ... 3
1.2. Uwagi ogólne ... 3
1.3. Gwarancja ... 3
2. Informacje dotyczące instrukcji obsługi ... 4
2.1. Dostępność instrukcji obsługi ... 4
2.2. Grupy docelowe instrukcji użytkowania ... 4
2.3. Informacje na temat tłumaczenia ... 4
2.4. Objaśnienie symboli ... 4
2.5. Ogólne informacje dotyczące instrukcji obsługi ... 5
2.6. Przeznaczenie ... 5
2.7. Ogólne instrukcje bezpieczeństwa ... 5
3. Cechy produktu ... 6
3.1. Dane techniczne ... 6
3.2. Opis produktu ... 8
4. Zakres dostawy ... 8
5. Montaż ... 9
5.1. Instrukcje bezpieczeństwa ... 9
5.2. Struktura produktu ... 10
6. Zastosowanie ... 13
6.1. Instrukcje bezpieczeństwa ... 13
6.2. Pierwsze uruchomienie ... 13
6.3. Działanie ... 14
6.4. Miejsce przechowywania ... 14
7. Rozwiązywanie problemów ... 14
8. Konserwacja i pielęgnacja ... 15

8.1. Instrukcje bezpieczeństwa 15
9. Demontaż 15
9.1. Instrukcje bezpieczeństwa 15
9.2. Informacje ogólne 15

Drogi kliencie,

Dziękujemy za wybranie produktu firmy **Home Deluxe GmbH**. Mamy nadzieję, że nowy prysznic podłogowy CALIA przypadnie Państwu do gustu.

Instrukcja obsługi stanowi pomoc w instalacji, uruchomieniu, obsłudze i konserwacji produktu. Instrukcję obsługi i instrukcje bezpieczeństwa należy przeczytać uważnie i w całości. Należy przestrzegać tych instrukcji, aby uniknąć zagrożeń.

1. Informacje ogólne

1.1. Przegląd produktów

Model: Prysznic podłogowy CALIA| ID artykułu: 25671| ID wariantu: 61575

Prysznic podłogowy CALIA Teak - Opakowanie 1 z 1| ID artykułu: 25672| ID wariantu: 61578

Prysznic podłogowy CALIA Antracyt - Opakowanie 1 z 1| ID artykułu: 25673| ID wariantu: 61579

1.2. Uwagi ogólne

Aby spełnić nasze roszczenia, stale poprawiamy jakość, upraszczamy instalację i obsługę oraz dostosowujemy produkty do wymagań klientów. W związku z tymi zmianami aktualną wersję instrukcji obsługi można znaleźć na naszej stronie internetowej.

Termin "produkt" jest używany w instrukcji obsługi "prysznica podłogowego CALIA".

1.3. Gwarancja

Ustawowa odpowiedzialność za wady i prawa gwarancyjne obowiązują od daty zakupu.
Home Deluxe GmbH nie ponosi odpowiedzialności za szkody spowodowane nieprzestrzeganiem instrukcji obsługi. Reklamacje wynikające z niewłaściwej instalacji lub użytkowania nie są objęte gwarancją. W przypadku wad produktu prosimy o pisemny kontakt z naszym działem obsługi klienta za pomocą formularza kontaktowego na naszej stronie internetowej, podając nazwę produktu, numer seryjny i zdjęcie tabliczki znamionowej:

Home Deluxe GmbH
Schanzeweg 2
32312 Lübbecke
Niemcy
Tel: +49 (0)5743 6181-0
www.home-deluxe-gmbh.de

W przypadku dalszych pytań prosimy o kontakt z naszym działem obsługi klienta za pośrednictwem formularza kontaktowego.

2. Informacje dotyczące instrukcji obsługi

2.1. Dostępność instrukcji obsługi

Instrukcja obsługi jest częścią produktu i powinna być przechowywana w całości i w bezpośrednim sąsiedztwie produktu.

2.2. Grupy docelowe instrukcji użytkowania

Instrukcje użytkowania muszą być przeczytane i przestrzegane przez każdą osobę zaangażowaną w jedną z poniższych czynności lub zastosowań:

- Rozpakowywanie
- Montaż / instalacja
- Uruchomienie / obsługa
- Konserwacja / kontrola / pielęgnacja
- Rozwiązywanie problemów / naprawa
- Usuwanie odpadów

2.3. Informacje na temat tłumaczenia

Oryginalna instrukcja obsługi została napisana w języku niemieckim. Każdy inny dostępny język jest tłumaczeniem wersji niemieckiej.

2.4. Wyjaśnienie symboli

Symbol	Wyjaśnienie symboli
	**OSTRZEŻENIE** Symbol wskazuje na możliwe zagrożenia, które mogą prowadzić do śmierci lub poważnych obrażeń. Przed wykonaniem odpowiedniego kroku instalacji lub zastosowania należy zapoznać się z odpowiednią uwagą.
	**INFO** Symbol zawiera ważne informacje i wskazuje uszkodzenie materiału. Należy ich przestrzegać przed wykonaniem odpowiedniego kroku instalacji lub zastosowania, aby zrozumieć problemy i uniknąć uszkodzeń.
	**Przeczytaj instrukcję obsługi** Symbol oznacza, że przed montażem/instalacją i/lub uruchomieniem urządzenia należy uważnie przeczytać instrukcję obsługi.

2.5. Ogólne informacje dotyczące instrukcji obsługi

Instrukcja obsługi odnosi się do prysznica podłogowego CALIA. Zawiera ona ważne informacje dotyczące instalacji, obsługi, konserwacji i czyszczenia. Przed użyciem produktu należy dokładnie zapoznać się z instrukcją obsługi, w szczególności z instrukcjami dotyczącymi bezpieczeństwa; instrukcję obsługi należy przechowywać w bezpiecznym miejscu. Produkt należy użytkować wyłącznie w sposób opisany w niniejszej instrukcji obsługi, aby zapobiec przypadkowym obrażeniom lub uszkodzeniom. W przypadku przekazania produktu osobom trzecim należy również przekazać niniejszą instrukcję obsługi.

2.6. Przeznaczenie

Produkt jest wysokiej jakości, trwały i przeznaczony lub odpowiedni wyłącznie do użytku prywatnego w rozsądnym i zwyczajowym zakresie. Ponadto nasz produkt **nie jest** przeznaczony do użytku komercyjnego. Produkt jest przeznaczony jako prysznic podłogowy do ogrodu.

Produktu należy używać wyłącznie w sposób opisany w niniejszej instrukcji obsługi. Każde inne użycie jest uważane za nieprawidłowe i może skutkować uszkodzeniem mienia lub obrażeniami ciała. Producent nie ponosi odpowiedzialności za szkody spowodowane niewłaściwym lub nieprawidłowym użytkowaniem.

2.7. Ogólne instrukcje bezpieczeństwa

Ogólne ostrzeżenia o zagrożeniach



- Nieprawidłowa obsługa może prowadzić do poważnych obrażeń ciała i szkód materialnych. Z tego powodu montaż, instalacja, uruchomienie, rozwiązywanie problemów, konserwacja i naprawy mogą być wykonywane wyłącznie przez wykwalifikowane osoby.
- Produkt należy instalować **tylko** wtedy, gdy zakres dostawy jest kompletny i w idealnym stanie.
- Należy upewnić się, że wszystkie części są nieuszkodzone i prawidłowo zamontowane. Nieprawidłowy montaż grozi obrażeniami. Uszkodzone części mogą mieć wpływ na bezpieczeństwo i działanie.
- Produkt należy umieszczać wyłącznie na bezpiecznej, równej i twardej powierzchni.
- Nie należy wprowadzać żadnych zmian w produkcie.
- Sprawdzaj mocowanie w regularnych odstępach czasu.

Niebezpieczeństwo dla dzieci



- Dzieci należy trzymać z dala od materiałów opakowaniowych. Istnieje ryzyko uduszenia!
- Trzymać dzieci z dala od produktu.
- Podczas montażu produktu należy trzymać dzieci z dala od miejsca montażu. Zakres dostawy zawiera małe części, które mogą zostać połknięte lub spowodować poważne obrażenia.
- **Ryzyko przewrócenia!** Produkt nie jest zabawką dla dzieci ani urządzeniem do wspinaczki. Jeśli produkt jest obciążony z jednej strony, może się przewrócić, powodując śmierć.
- Dzieci mogą zranić się podczas ciągnięcia produktu.
- Nie należy umieszczać produktu bezpośrednio lub w bezpośrednim sąsiedztwie placu zabaw.
- Wyjaśnij dzieciom, jak prawidłowo korzystać z produktu i nadzoruj je podczas korzystania z produktu, nigdy nie pozostawiaj ich bez nadzoru.
- Usunąć wszystkie ostre przedmioty, potłuczone szkło lub kamienie z pobliża produktu. Upewnić się, że bawiące się dzieci nie są zagrożone.
- Upewnij się, że małe dzieci nie wkładają małych części do ust.

Ryzyko obrażeń

Niewłaściwe obchodzenie się z produktem może prowadzić do obrażeń.

- Przed każdym użyciem należy sprawdzić produkt pod kątem widocznych uszkodzeń.
- Nie należy wprowadzać żadnych zmian konstrukcyjnych w produkcie. Wszelkie modyfikacje muszą być autoryzowane na piśmie przez producenta i przeprowadzane zgodnie z instrukcjami.
- Jeśli produkt jest uszkodzony, nie wolno go używać. Uszkodzone części należy naprawić lub wymienić na oryginalne części zamienne.
- Należy upewnić się, że produkt jest zamontowany na stałe i bezpiecznie, aby uniknąć obrażeń.

Ryzyko uszkodzenia

- Niewłaściwe obchodzenie się z produktem może prowadzić do jego uszkodzenia.
- Nie należy otwierać opakowania ostrymi przedmiotami (np. nożami, nożyczkami itp.), ponieważ może to spowodować uszkodzenie produktu. Zachować ostrożność podczas otwierania.
- **Ryzyko przewrócenia**: Nie należy wspinać się na produkt, ponieważ istnieje ryzyko upadku i przewrócenia.

3. Cechy produktu

3.1. Dane techniczne

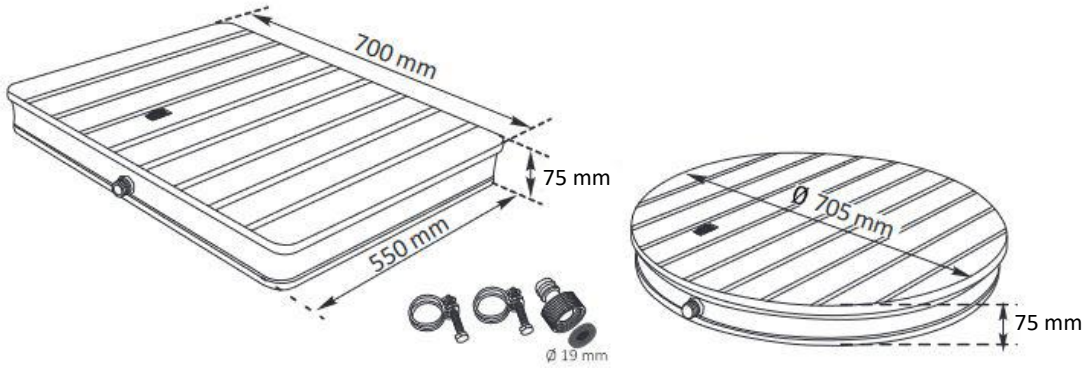

Prysznic podłogowy CALIA	
Wymiary (⌀ x H)	70,5 x 7,5 cm
Materiał powierzchni	PS
Materiał ramy	Aluminium
Materiał płyty bazowej	PP
Kolor	Teak, antracyt
Waga	7,5 kg
Liczba dysz	18
Wysokość fontann wodnych	Do 4 m (w zależności od ciśnienia wody)
Maks. Udźwig	200 kg

Połączenie	1/2 cala

3.2. Opis produktu

Wyobraź sobie, że stoisz boso na przyjemnie ciepłej powierzchni, podczas gdy delikatne strumienie wody obmywają Twoje stopy, a Ty zostawiasz za sobą stres codziennego życia. Nasz prysznic podłogowy zapewnia dokładnie takie relaksujące doznania - czy to w ogrodzie, czy jako stylowy dodatek do łazienki.

Zintegrowane dysze wodne zapewniają delikatny masaż i można je dostosować do własnych upodobań za pomocą regulowanych dysz wodnych. Umożliwia to dostosowanie intensywności strumienia wody do własnych upodobań - od delikatnego odświeżenia po orzeźwiający hydromasaż. Łatwe czyszczenie prysznica zapewnia, że zawsze możesz cieszyć się czystym i dobrze utrzymanym prysznicem.

Dzięki odpornej na warunki atmosferyczne podstawie z PS, prysznic jest zarówno wytrzymały, jak i łatwy w czyszczeniu. Bezodpryskowa i antypoślizgowa powierzchnia zapewnia bezpieczeństwo i komfort, a prysznic jest również łatwy w transporcie - idealny do elastycznego użytkowania w ogrodzie lub na patio. Woda jest łatwo doprowadzana za pomocą węża ogrodowego, dzięki czemu można szybko i łatwo uruchomić prysznic.

Czy to po intensywnej sesji w saunie, czy po orzeźwiającej kąpieli w basenie - ten prysznic podłogowy to idealny sposób na ochłodę. Poczuj, jak chłodna woda odświeża Cię, ożywia krążenie i zapewnia czysty relaks. Idealny dodatek do sauny i basenu!

4. Zakres dostawy

W momencie dostawy należy sprawdzić opakowanie pod kątem uszkodzeń zewnętrznych. Ponadto, natychmiast po rozpakowaniu należy sprawdzić, czy zakres dostawy jest kompletny oraz czy produkt i wszystkie jego komponenty są w idealnym stanie. Produkt należy montować wyłącznie wtedy, gdy zakres dostawy jest kompletny i nieuszkodzony.

Komponenty/części

Nie.	Opis	Ilość	Zdjęcia
1	Prysznic podłogowy	1	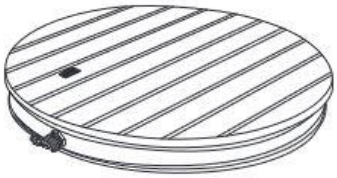
2	Adapter	1	
3	Metalowy zacisk	2	

5. Montaż

5.1. Instrukcje bezpieczeństwa

Należy zapoznać się ze wszystkimi informacjami dotyczącymi zdrowia i bezpieczeństwa.

Ryzyko obrażeń

Nieprawidłowa obsługa podczas instalacji może prowadzić do obrażeń



- Upewnij się, że paczka jest otwarta od góry.
- Natychmiast po rozpakowaniu należy sprawdzić, czy zakres dostawy jest kompletny oraz czy produkt i wszystkie jego części są w idealnym stanie.
- Produkt należy instalować **tylko** wtedy, gdy zakres dostawy jest kompletny i w idealnym stanie.
- Produkt należy umieszczać wyłącznie na bezpiecznej, równej i twardej powierzchni.
- Mocno przymocować produkt do odpowiedniego podłoża.
- Należy zawsze przestrzegać wymiarów montażowych i używać dostarczonych materiałów montażowych.
- Błędy obsługi, błędy montażowe lub uszkodzenia spowodowane montażem nie są objęte gwarancją.
- Do montażu produktu wymagana jest co najmniej 1 osoba.
- Podczas montażu należy nosić odzież ochronną, taką jak obuwie ochronne i rękawice ochronne.
- **Chcielibyśmy podkreślić, że Home Deluxe GmbH nie ponosi żadnych kosztów instalacji lub usług ręcznych - takich jak koszty elektryka lub porównywalne koszty specjalistyczne.**

5.2. Struktura produktu

Produkt jest dostarczany w stanie rozmontowanym i można go zmontować przy niewielkim wysiłku. Należy dokładnie przestrzegać instrukcji montażu. Niezastosowanie się do nich może spowodować uszkodzenie mienia, obrażenia ciała, a nawet śmierć.

Wymagane narzędzia

	Nóż tnący	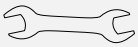	Śrubokręt

- Należy uważnie przeczytać poniższe instrukcje.
- Zamontuj produkt w nasłonecznionym miejscu; powinien on otrzymywać jak najwięcej godzin nasłonecznienia i jak najmniej cienia.
- **Zalecenie!** Aby zapewnić odpowiednią stabilność i bezpieczeństwo, produkt należy zamontować na stabilnym, solidnym podłożu.
- Należy uważać, aby nie uszkodzić produktu (powierzchni i poszczególnych części) podczas montażu.
- Upewnij się, że woda może odpłynąć lub wyciec po kąpieli pod prysznicem. (Zalecamy instalację produktu w pobliżu odpływu).

Ilustracja	Stopień rozbudowy
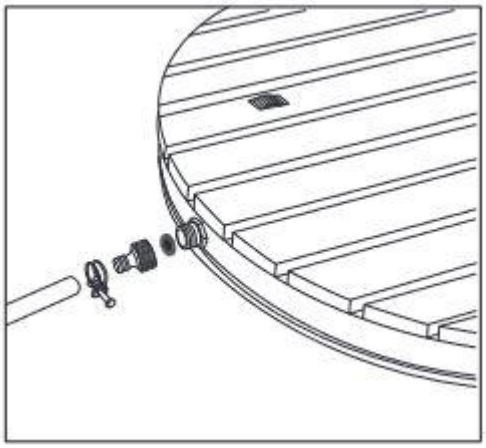	**Krok 1:** - Ustaw prysznic podłogowy i podłącz wąż ogrodowy za pomocą adaptera i metalowego zacisku.
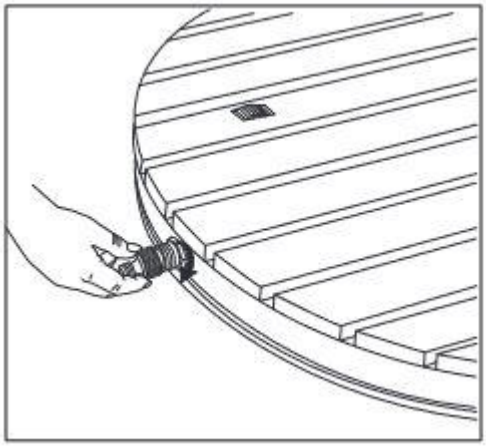	**Krok 2:** - Użyj dostarczonego adaptera i podłącz go do zaworu wlotowego.
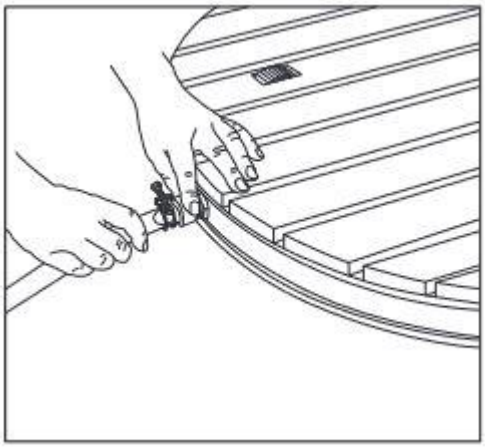	**Krok 3:** - W razie potrzeby podłącz wąż ogrodowy za pomocą metalowego zacisku.

Ilustracja	Stopień rozbudowy
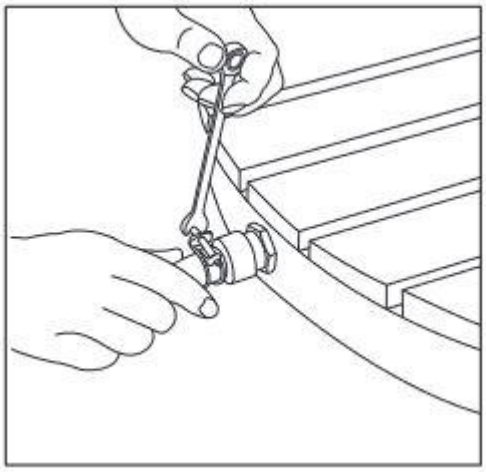	**Krok 4:** - Dokręcić metalowy zacisk za pomocą klucza.
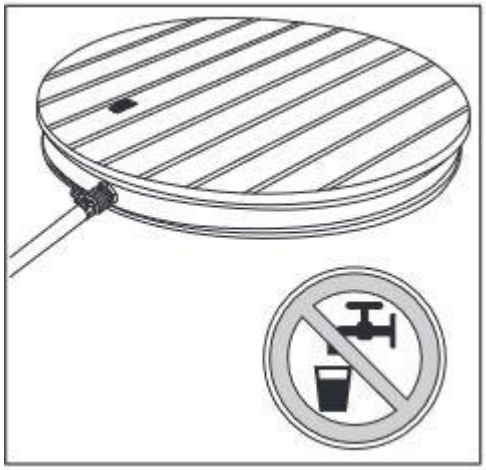	**Krok 5:** - Prysznic podłogowy można podłączyć.
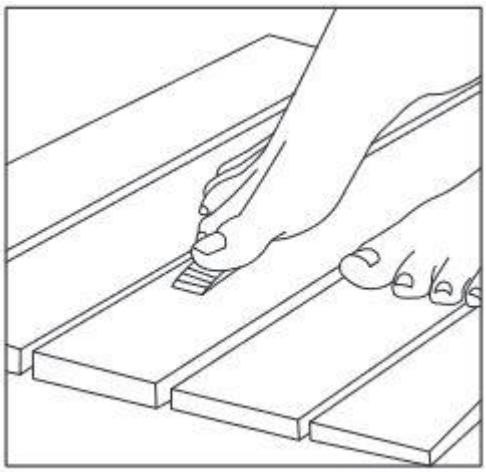	**Krok 6:** - Dzięki wbudowanemu pokrętłu nożnemu można nie tylko włączać i wyłączać strumienie wody, ale także regulować wysokość fontanny.

6. Zastosowanie

6.1. Instrukcje bezpieczeństwa

Należy uważnie przeczytać poniższe informacje dotyczące zdrowia i bezpieczeństwa. Niewłaściwe użytkowanie produktu może spowodować jego uszkodzenie.

Ryzyko obrażeń
Nieprawidłowa obsługa podczas pracy może prowadzić do obrażeń



- Nie używaj uszkodzonego produktu.
- Nie należy wprowadzać żadnych zmian w produkcie.
- Produkt nie jest zabawką dla dzieci, ścianką wspinaczkową ani sprzętem sportowym. Dzieci nie mogą bawić się tym produktem.
- Sprawdzaj mocowanie w regularnych odstępach czasu.
- Dzieci mogą korzystać z produktu wyłącznie pod nadzorem.
- **Zagrożenie życia!** Nie używać produktu podczas burzy i wyładowań atmosferycznych.

6.2. Pierwsze uruchomienie

Przed pierwszym użyciem produktu należy sprawdzić, czy nie jest on uszkodzony. Produkt może być używany tylko wtedy, gdy jest nieuszkodzony.

Sprawdź szczelność produktu podczas pierwszego uruchomienia (pierwsze napełnienie wodą); jeśli woda nadal kapie, dokręć odpowiednie części.

6.3. Działanie

Sprawdź przed użyciem produktu,

- właściwy stan.
- Wszystkie zapięcia

6.4. Miejsce przechowywania



- Jeśli to możliwe, należy zdemontować produkt i przechowywać go wraz z akcesoriami w suchym, dobrze wentylowanym miejscu, które w okresie zimowym jest możliwie jak najbardziej osłonięte przed czynnikami atmosferycznymi.

7. Rozwiązywanie problemów

Jeśli podczas pracy urządzenia wystąpią następujące usterki, należy sprawdzić ich przyczyny, korzystając z poniższej tabeli. Jeśli usterki nie można usunąć za pomocą wymienionych środków, należy wyłączyć produkt z eksploatacji.

Błąd	Możliwa przyczyna	Rozwiązanie
Produkt chwieje się lub wibruje	- Produkt jest umieszczony na nierównej, niestabilnej powierzchni. - Śruby mocujące poluzowały się	- Umieść produkt na równej, stabilnej powierzchni - Dokręcić śruby mocujące

Jeśli wystąpi inny problem z produktem, prosimy o kontakt.

8. Konserwacja i pielęgnacja

8.1. Instrukcje bezpieczeństwa

Ryzyko uszkodzenia
Niewłaściwa obsługa podczas konserwacji i pielęgnacji może prowadzić do uszkodzeń



- Nie używaj żadnych rozpuszczalnikowych lub ściernych środków czyszczących ani narzędzi, tj. twardych gąbek, szczotek itp., ponieważ spowoduje to uszkodzenie produktu.
- Należy używać wyłącznie oryginalnych części zamiennych, które zostały wyprodukowane dla tego produktu i nie spowodują jego uszkodzenia.

9. Demontaż

9.1. Instrukcje bezpieczeństwa

Ryzyko obrażeń



Niewłaściwe obchodzenie się z urządzeniem podczas demontażu może prowadzić do obrażeń.

Demontaż produktu należy przeprowadzić w kolejności odwrotnej do montażu. (**patrz rozdział Montaż**)

9.2. Informacje ogólne



- Produkt i wszystkie jego komponenty należy utylizować zgodnie z lokalnymi i krajowymi przepisami, aby zapobiec szkodom dla środowiska.
- Nasze opakowania są wykonane z materiałów przyjaznych dla środowiska. Mogą one zostać poddane recyklingowi i w ten sposób służyć jako cenne surowce. Materiały opakowaniowe (karton, zabrudzone opakowania itp.) należy utylizować oddzielnie i profesjonalnie, zgodnie z obowiązującymi przepisami krajowymi.
- W razie wątpliwości dotyczących utylizacji należy skontaktować się z producentem.
- Informacje na temat prawidłowej utylizacji można również uzyskać w lokalnych centrach utylizacji odpadów

Home Deluxe GmbH
Schanzeweg 2
32312 Lübbecke
Niemcy
Tel: +49 (0)5743 6181-0
www.home-deluxe-gmbh.de

GA-267-00-calia
2025/05